设备面安装尺寸
视图比例1:6

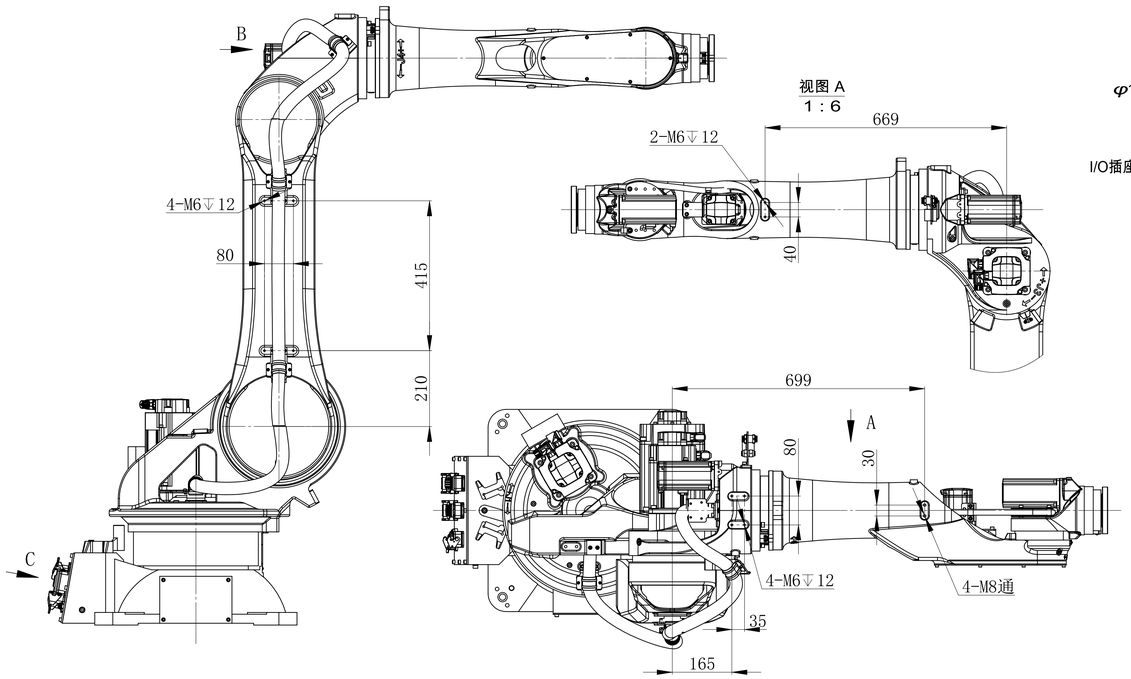

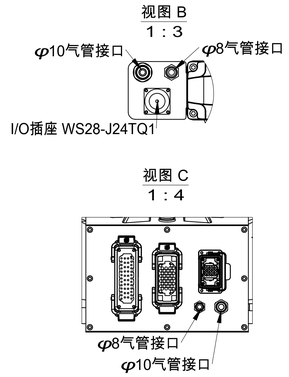

动作范围图

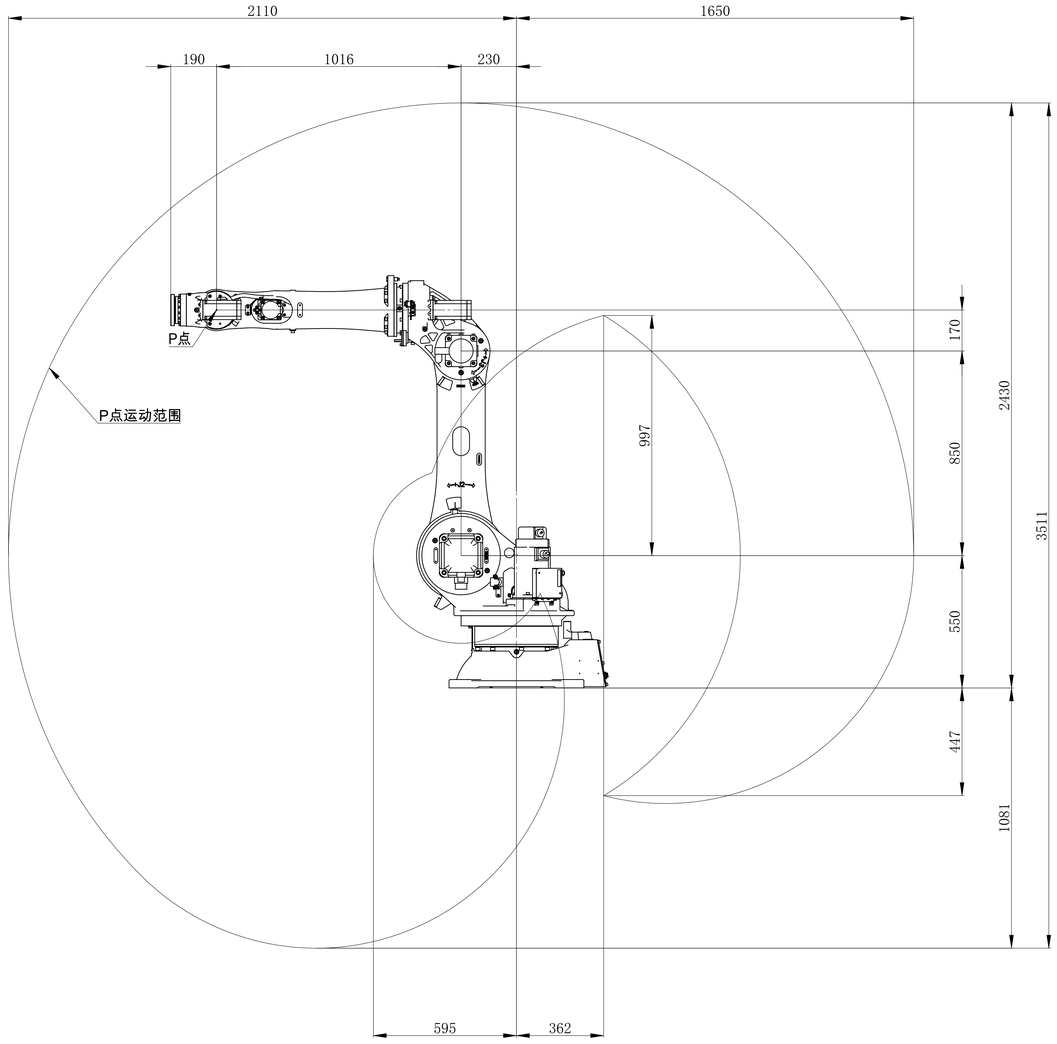

末端法兰安装接口
视图比例1:1.5

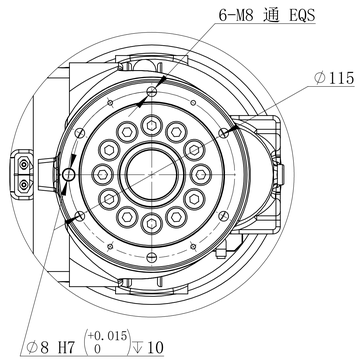

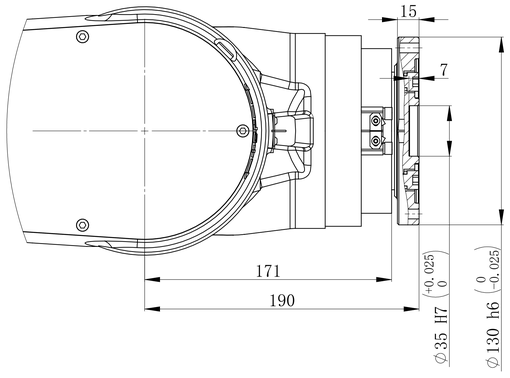

底座安装接口
视图比例1:4

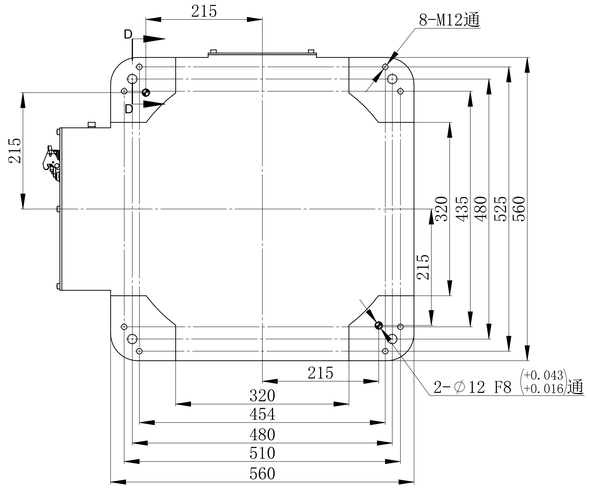

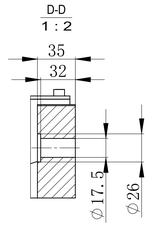

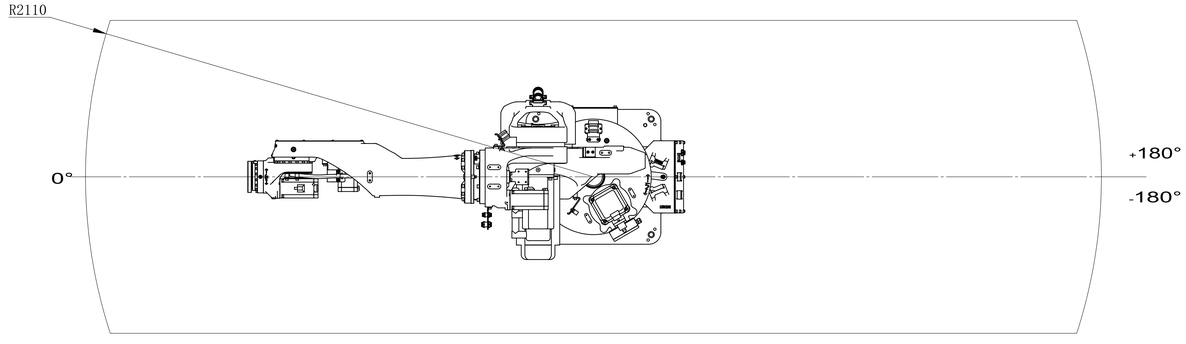

借用件登记
描图
校描
旧底图总号
签字
日期

图幅	比例	南京埃斯顿机器人工程有限公司
A0	1:9	运动空间包络图
共 页	第 页	ER50B-2100