ER100-3000-00T0.1

设备面安装尺寸

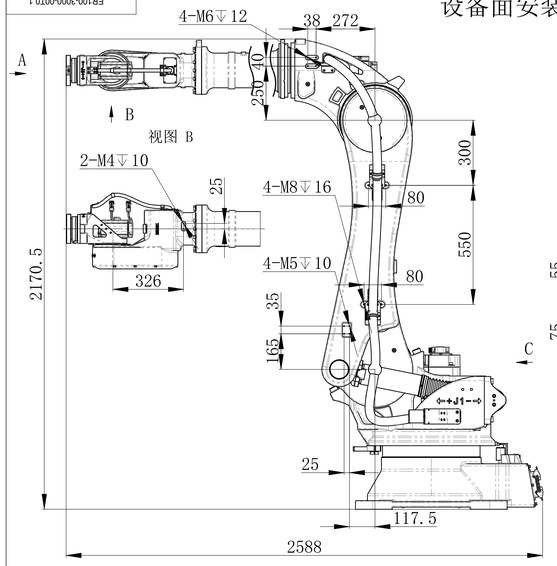

视图比例1:5

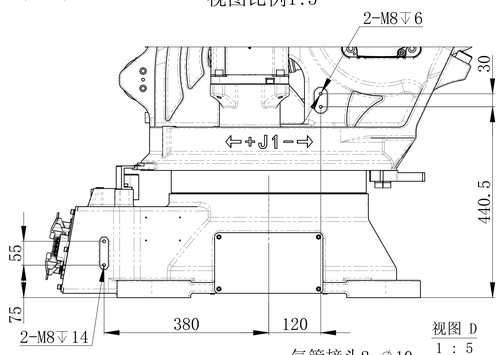

视图 D
1 : 5

气管接头2-∅10

I/O插座 WS28-J24TQ1

视图 C
1 : 8

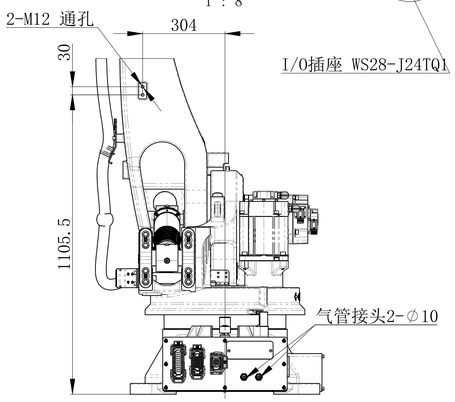

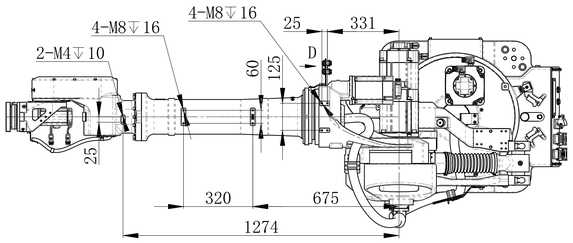

动作范围图

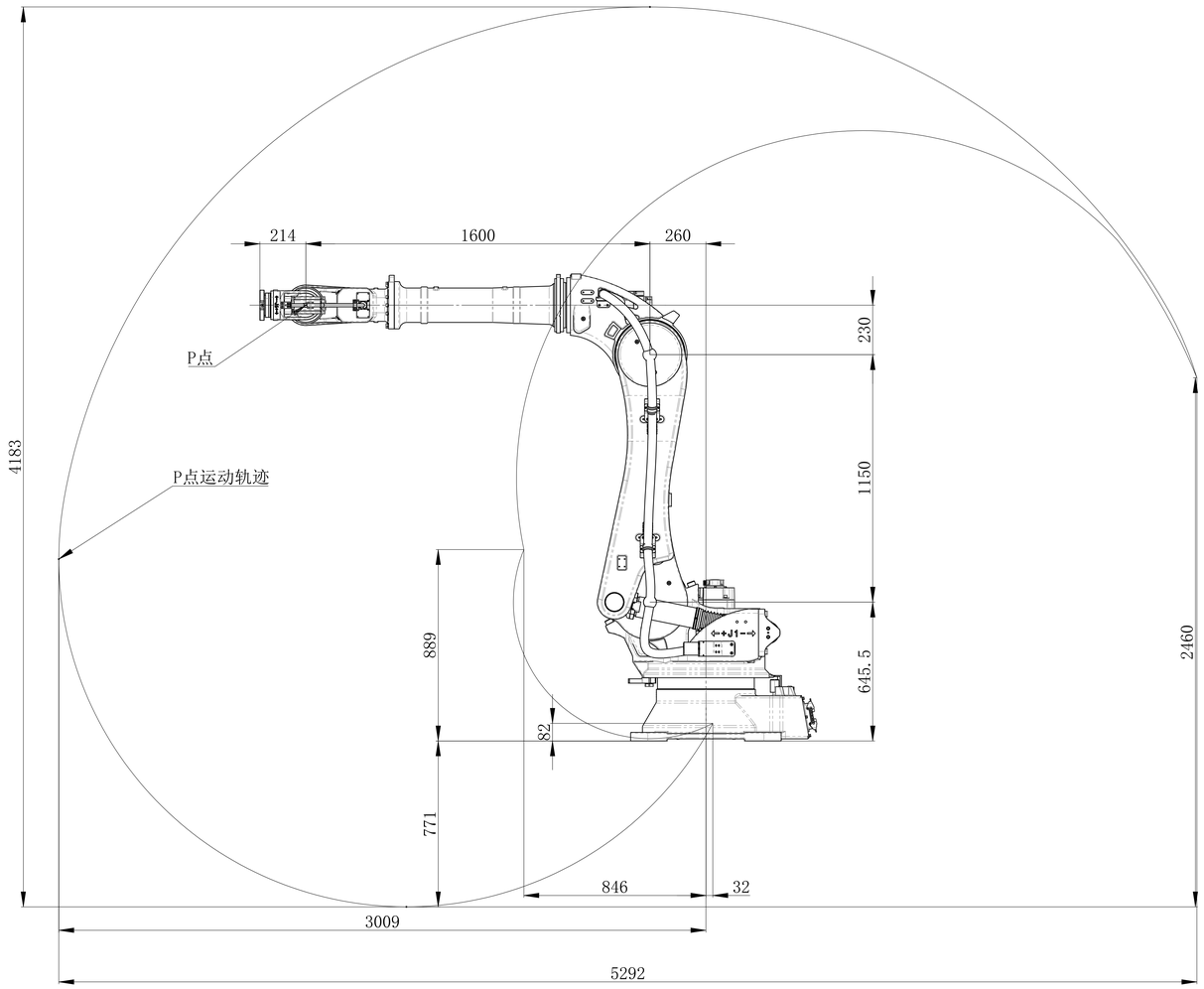

末端法兰安装接口

视图 A
1 : 2

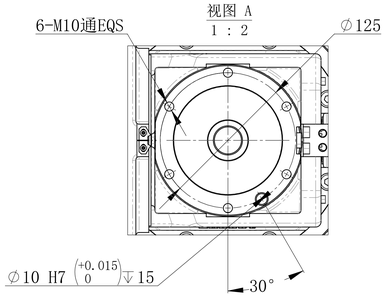

视图比例1:2

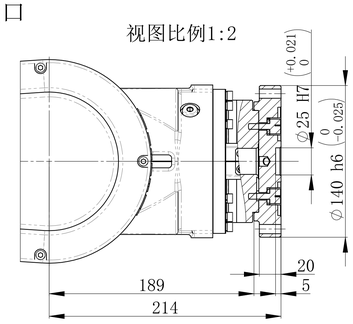

底座安装接口

视图比例1:5

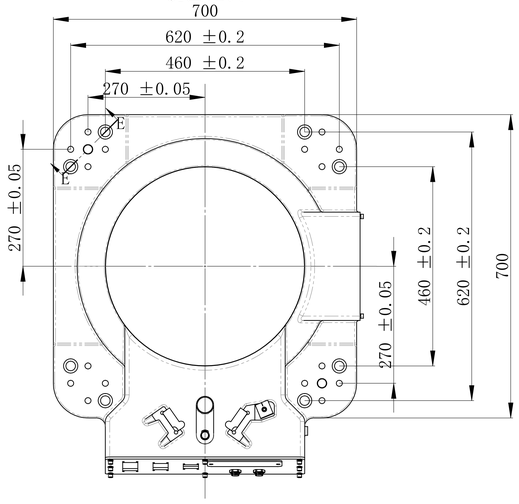

E-E
1 : 2

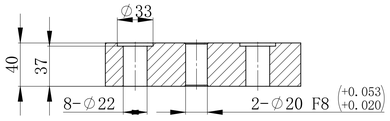

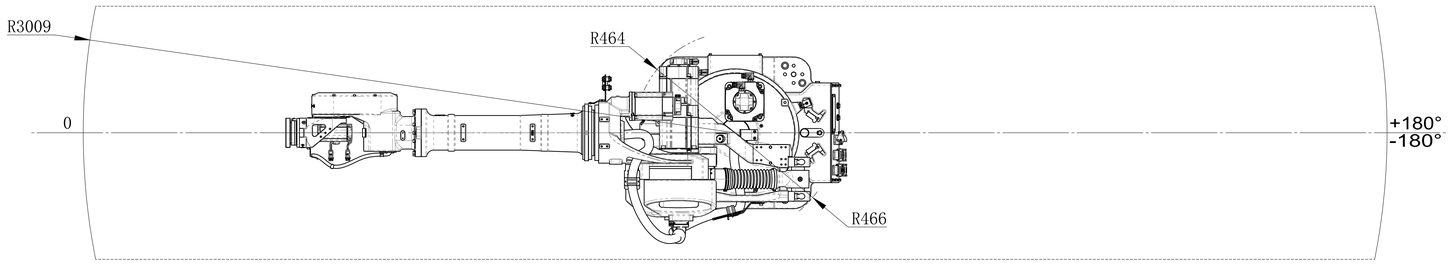

借用件登记	
描图	
校描	
旧底图总号	
签字	
日期	

图幅	比例	南京埃斯顿机器人工程有限公司
A0	1:10	运动空间包络图
共 1 页	第 1 页	ER100-3000-00T0.1