ER3-400-00V1.0

型号 Model	ER3-500-SR/AP	
种类 Type	水平多关节 Articulated	
轴数 Axes	4	
臂展 Arm length	500mm(325mm+175mm)	
动作范围 Motion range	J1	±132°
	J2	±141°
	J3	0-150mm
	J4	±360°
负载 Load	额定值 Rated	1kg
	最大值 Max.	3kg

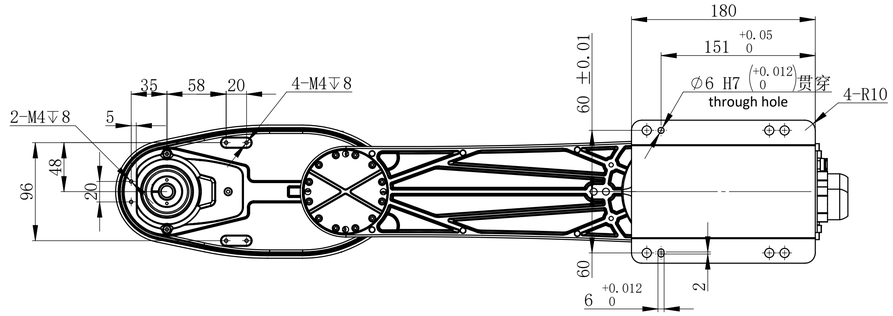

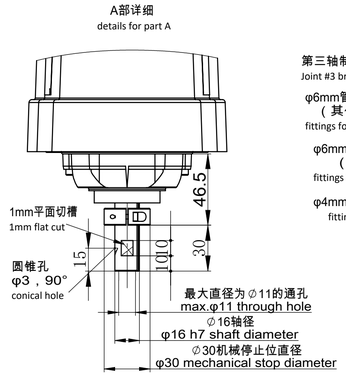

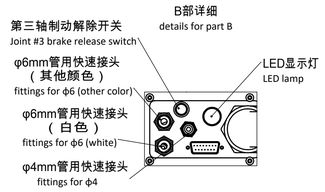

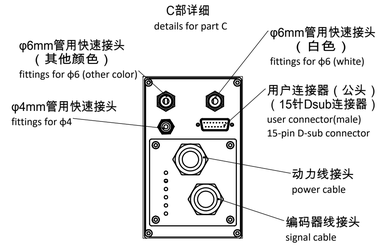

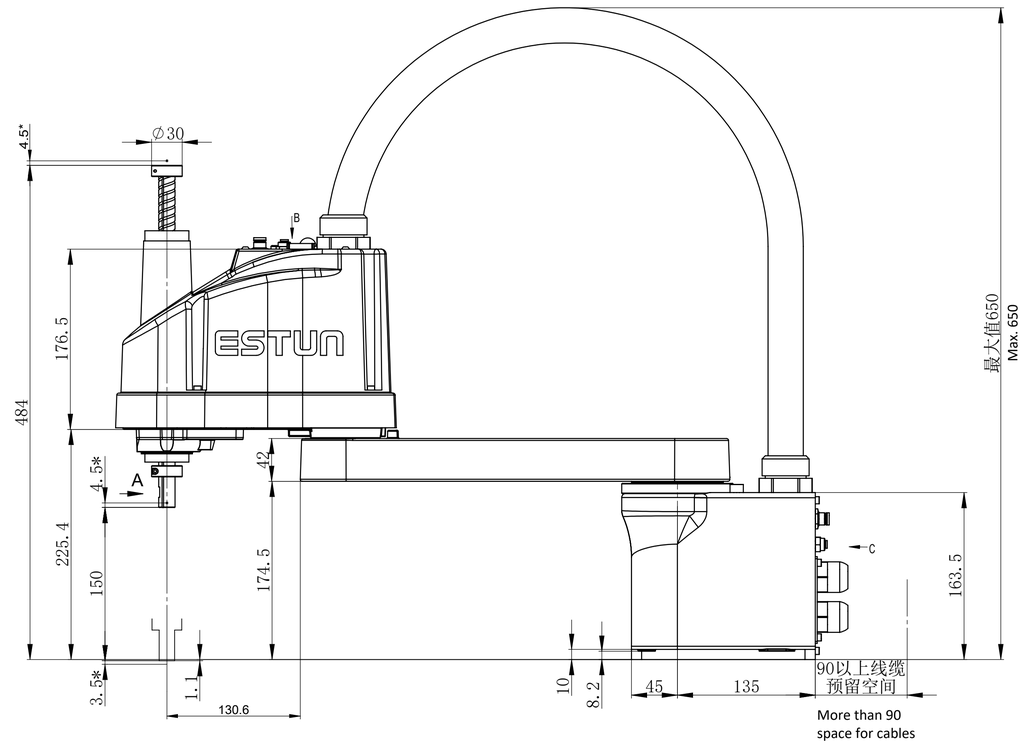

*表示机械挡块的位置

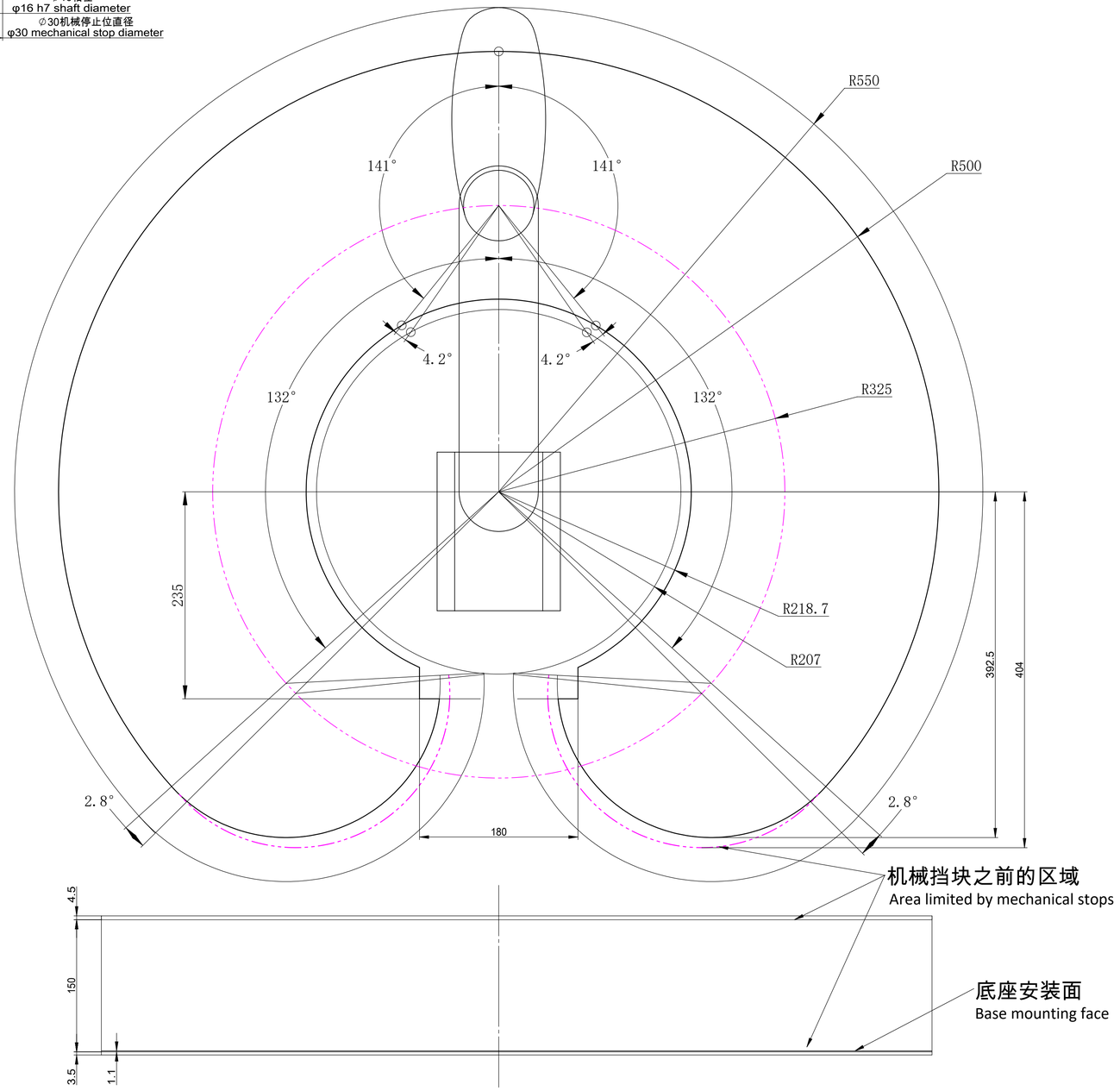

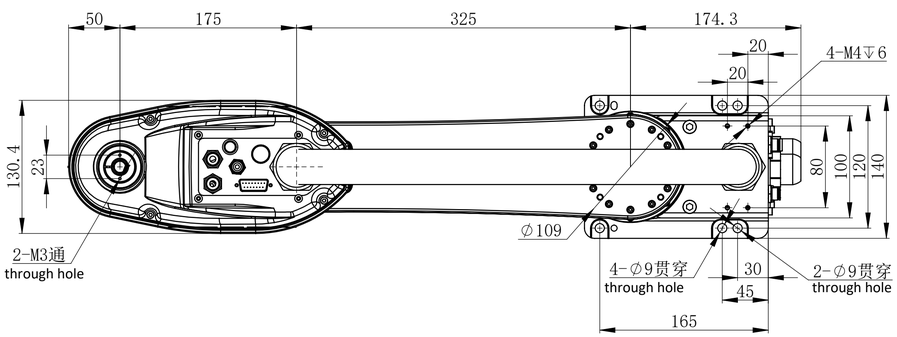

图幅	比例	南京埃斯顿机器人工程有限公司
A1	1：3	外形及运动空间包络图
共1页	第1页	ER3-500-SR/AP

借用件登记
描图
校描
旧底图总号
签字
日期