EM3A02(04)A-101001A

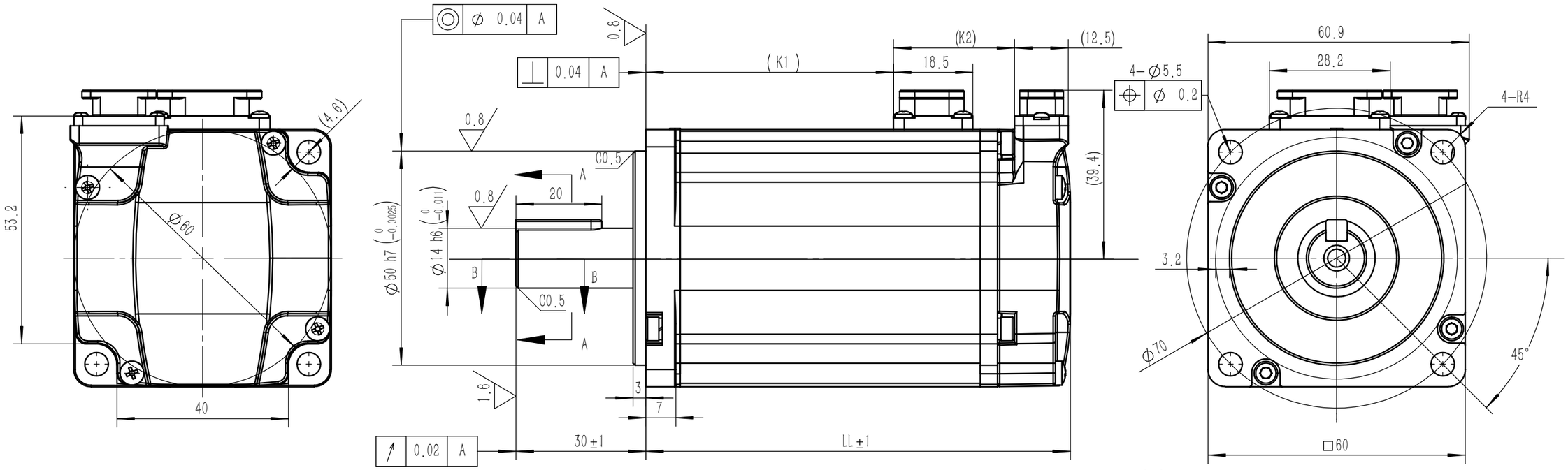

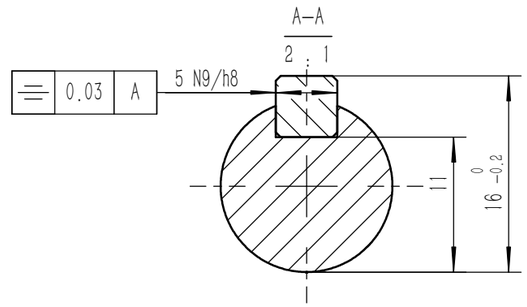

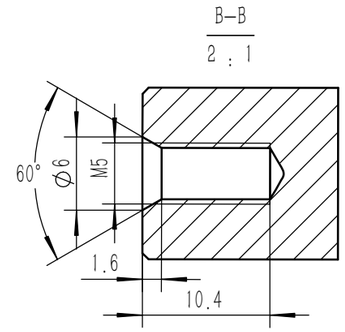

编码器线定义

编码器线	颜色	引出线标识
S+	黄	1
S-	棕	2
BAT+	蓝	3
PG 5V	红	4
PG 0V	黑	5
BAT-	白	6
FG	24AGW 黄	7

编码器线插头
(如视图E向)

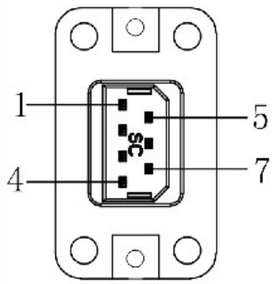

动力线定义

动力线	颜色	引出线标识
W	白	1
V	蓝	2
U	红	3
FG	/	4
/	/	5
/	/	6

动力线插头
(如视图C向)

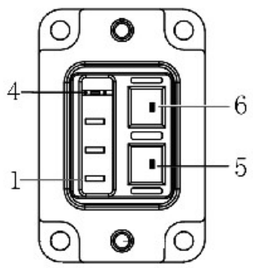

电机型号	电机重量 (Kg)	电机本体尺寸 (mm)		
		LL	K1	K2
EM3A-02ALA223 (223-N) EM3J-02ALA223 (223-N)	0.76	78	37.4	27.7
EM3A-04ALA223 (223-N) EM3J-04ALA223 (223-N)	1.16	99	57.8	28.3

备注：对于带油封电机、油封材质为氟橡胶，正常工作使用要求：压力≤0.04Mpa

标记	处数	分区	更改文件号	签名	日期
设计			标准化		
工艺			工艺审定		
审核			批准		

阶段标记	质量	比例
S		1:1
共 1 张 第 1 张	版本 01	

ESTUN
南京埃斯顿自动化股份有限公司

外形及安装尺寸图

EM3A02(04)A-101001A

零件代号
借(通)用件登记
描图
描校
旧底图总号
底图总号
签字
日期