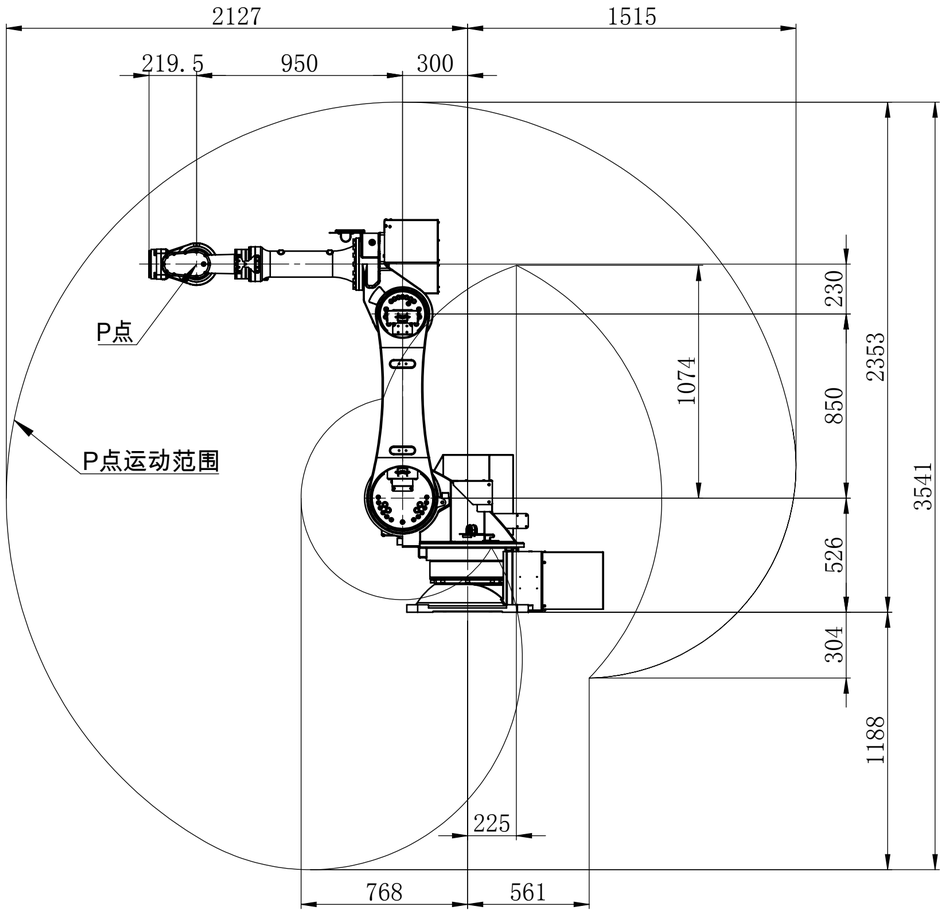

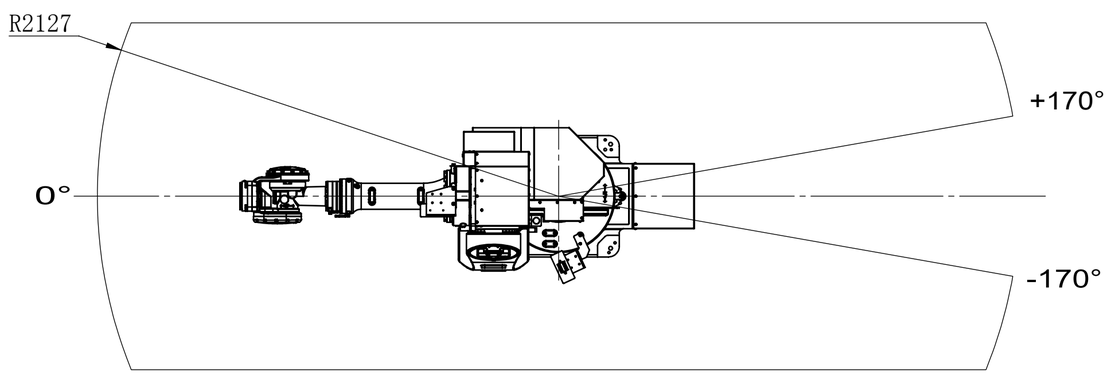

标记	处数	更改文件号	签字	日期		南京埃斯顿 机器人工程有限公司
设 计						运动空间包络图
校 对					图 幅 / 重量 / 比例	
工 艺						
标准化					A2 / 1:20	ER50-2100-P机器人
审 核						
批 准					共 1 页 / 第 1 页	

借通用件登记

描图

校描

旧底图总号

签字

日期